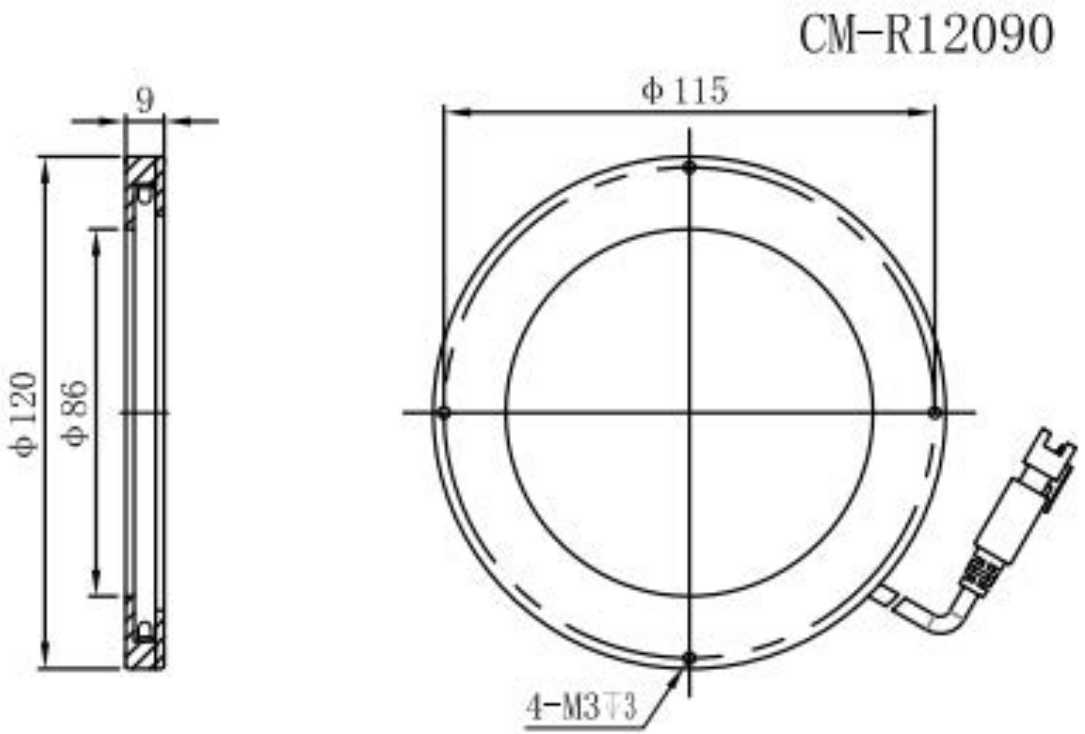

型 号	颜色	电压	功率
设 计		第三视角	
审 核			

CM-R12090-X2

图 幅	单 位	比 例	版 本
A4	mm		V1.0

诚蒙光学